MICHI

SAHALIFT
PREMIUM SOLUTIONS

# SR 21 CJM

Die robuste 23-Meter-Teleskoparbeitsbühne verfügt über einen Teleskop-ausleger mit einem beweglichen Korbarm, einer maximalen Korblast von 250 kg und erreicht eine maximale seitliche Reichweite von 16,70 Metern.





**Elektrisch-hydraulische Proportional-steuerung**

Robuste und übersichtliche Korbsteuerung.



**Bodensteuerung**

Umfangreiche und einfach zu bedienende Bodensteuerung.



**Beweglicher Korbarm**

mit einer Korblast von bis zu 250 kg und großem Stahlkorb.

## Technische Daten

| | |
|---|---|
| Max. Arbeitshöhe | 22,70 m |
| Max. Plattformhöhe | 20,70 m |
| Max. seitl. Reichweite | 16,70 m |
| Schwenkbereich Drehturm | 360° |
| Korbgröße L x B x H | 1,80 x 0,75 x 1,11 m |
| Korblast | 250 kg / 2 Personen |
| Fahrgeschwindigkeit | 0,5 - 1,8 km/h |

| | |
|---|---|
| Min. Transportabmessungen L x B x H | 10,59 x 2,49 x 2,42 m |
| Gewicht | 14.200 kg |
| Korbdrehung | +/- 90° |
| Steuerung | Proportionalsteuerung |
| Antrieb | Yanmar 4TN98C-1NAS |
| Tankkapazität | 130 L |
| Langs-/Querneigung | 5° |

**Technische Änderungen sind vorbehalten. Abbildungen können optionale Sonderausstattung beinhalten.**

IHR LIEFERANT FÜR DIE MARKEN

ALMAC GROUP MICHI MULTITEL SINCE 1911 IMER ACCESS AERIAL PLATFORMS

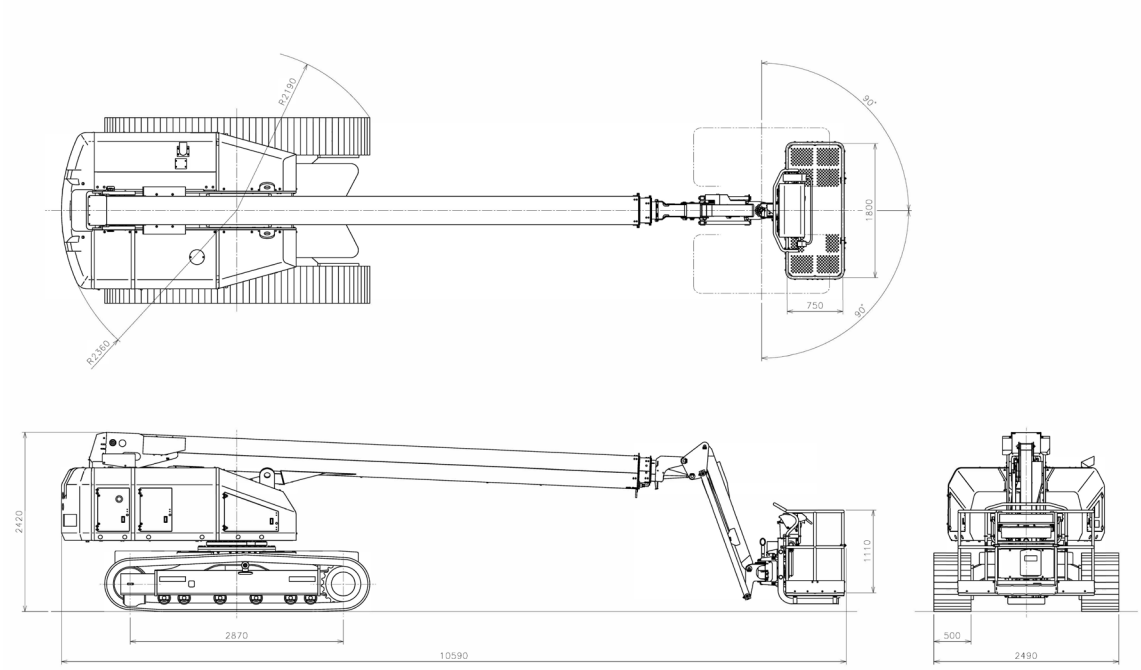


## SR 21 CJM

# Technische Daten

| | |
|---|---|
| Max. Arbeitshöhe | 22,70 m |
| Max. Plattformhöhe | 20,70 m |
| Max. seitl. Reichweite | 16,70 m |
| Schwenkbereich Drehturm | 360° (endlos) |
| Korbdrehung | +/- 90° |
| Längs-/Querneigung | 5° |
| Korblast | 250 kg |
| Korbgröße L x B x H | 1,80 x 0,75 x 1,11 m |
| Min. Transportabmessung L x B x H | 10,59 x 2,49 x 2,42 m |
| Gesamtgewicht | 14.200 kg |
| Max. Fahrgeschwindigkeit | 0,5 - 1,8 km/h |
| Steuerung | elektrisch-hydraulische Proportionalsteuerung |

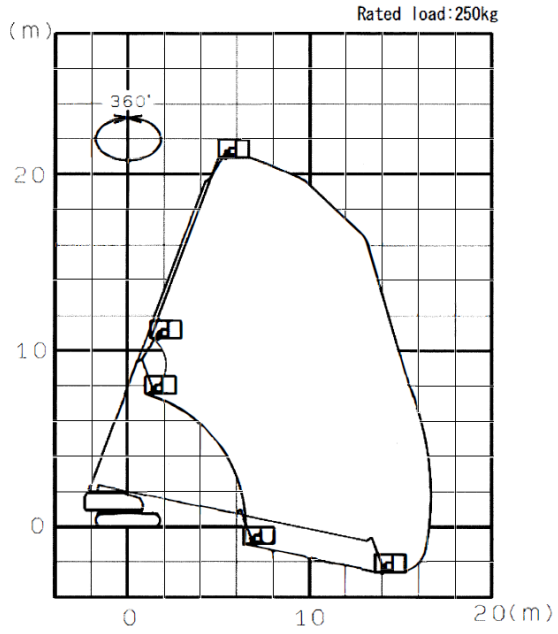


# Antrieb

| | |
|---|---|
| Antrieb | Yanmar Dieselmotor 4TN98C-1NAS mit Dieselpartikelfilter |

# Ausstattung

**Standardausstattung:**

- Kettenfahrwerk
- drehbarer Korb
- Yanmar 4TN98C-1NAS
- Dieselpartikelfilter

**Optionale Sonderausstattung:**

- Kundenspezifische RAL-Lackierung
- Gummipads
- Generator

**Technische Änderungen sind vorbehalten.**

+49 511/978101-0 • (FAX) +49 511/978101-11 • info@sahalift.com • sahaliftgmbh • Sahalift

SAHALIFT GmbH Zentrale
Rehkamp 1
D-30853 Langenhagen

Niederlassung Süd
Am Bühlfeld 16
89537 Giengen an der Brenz

Niederlassung Mitte
Ruhrstrauch 5
36100 Petersberg